COLTRAX®
www.coltrax.fr
CX41
CX49
MARQUE
FABRICATION
100%

CX41 | CX49

CX41

Poids canopy | cabine
4.050 | 4.200 kg

Poids canopy | cabine- ISO6016
4.200 | 4.350 kg

Moteur Kubota D1803-CR-T-STAGE 5
32,3 kW - 43,9 HP

Cylindrée pompe hydraulique
53,7 + 11,2 cc

Débit pompe hydraulique
107 + 22,3 lt/min

Largeur châssis max | Hauteur max
1.750 mm | 2.510 mm

CX49

Poids cabine
4.800

Poids cabine ISO6016
4.950 kg

Moteur Kubota D2403-CR-T-STAGE 5
42,6 kW - 57,9 HP

Cylindrée pompe hydraulique
65 + 14,5 cc

Débit pompe hydraulique
129 + 28,8 lt/min

Largeur châssis max | Hauteur max
1.900 mm | 2.570 mm

Des compactes qui ont tout des grandes

Coltrax innove avec deux machines de moins de 5 tonnes : la CX41 et la CX49. Avec leur design attrayant et leurs dimensions vraiments compactes, ces machines sont les plus puissantes de leur catégorie grâce à leur moteur Turbo (33kW pour la CX41 et 43kW pour la cX49).

Système hydraulique

Les CX41 et CX49 sont toutes deux équipées d'un système hydraulique Load Sensing à commande électronique.

Les circuits hydrauliques auxiliaires, contrôlés par des rouleaux électro-hydrauliques proportionnels sur les joysticks, permettent un contrôle sensible et précis dans la gestion de la quantité et de la direction du débit.

Zéro déport

Le profil à zéro déport arrière permet de maintenir l'encombrement des machines à l'intérieur du gabarit des chenilles en favorisant les opérations les plus complexes, même dans des espaces restreints.

Système fan drive

Pour permettre un refroidissement optimal, Coltrax n'a pas lésiné sur les moyens en optant pour un système de ventilateur hydraulique réversible, tout en optimisant le bruit généré.

L'inversion du ventilateur fonctionne en mode automatique ou sur demande de l'opérateur, ce qui facilite grandement le nettoyage du radiateur.

Confort à bord

Vous n'aurez plus envie de sortir de la machine ! Spacieuse et confortable, la cabine est équipée d'un tableau de commande digital permettant d'avoir accès à toutes les informations nécessaires en un coup d'œil. Vous disposerez de rangements pour vos smartphones et bouteilles d'eau directement à portée de main.

L'écran multifonctions vous permettra de choisir le mode de travail souhaité : économie, standard ou performance. Vous pourrez également sélectionner le débit hydraulique pour vos équipements ET enregistrer vos choix pour vos besoins futurs.

COLTRAX® CX41

Spécifications techniques

POIDS		
Poids de transport avec canopy (sans godet ni opérateur)	kg	4.050
Poids de transport avec cabine (sans godet ni opérateur)	kg	4.200
Poids opérationnel ISO 6016 avec canopy (avec godet 75 kg et opérateur 75 kg)	kg	4.200
Poids opérationnel ISO 6016 avec cabine (avec godet 75 kg et opérateur 75 kg)	kg	4.350
Vitesse de translation (AUTO TWO SPEED)	km/h	1a : 0 ÷ 2,6 2a : 0 ÷ 4,5
Vitesse de rotation	rpm	10,5

CAPACITÉ DE LEVAGE Ouverture du bras mesuré à partir du centre de rotation (m) Capacité de levage (kg) calculée à 1,0 m de hauteur du sol			
	3	**4**	**MAX**
Frontal et lame de comblement baissée	*1.620	*1.150	*1.030
Frontal et lame de comblement soulevée	1.010	660	530
Latéral	720	480	390

* Indique la limite de charge hydraulique.

La capacité de levage est basée sur la norme ISO 10567 et elle ne doit pas dépasser 75% de la charge statique de basculement ou 87% de la capacité de levage hydraulique de la machine.

DIMENSIONS		
Largeur maximale	mm	1.750
Hauteur maximale	mm	2.510
Rayon de rotation postérieur	mm	875
Longueur bras d'excavation standard (bras en option)	mm	1.400 (1.650)
Largeur chenilles	mm	350
Nombre galets (chaque côté)	n°	5/1

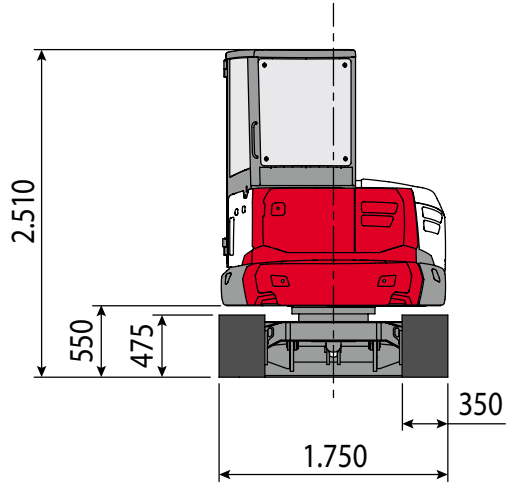

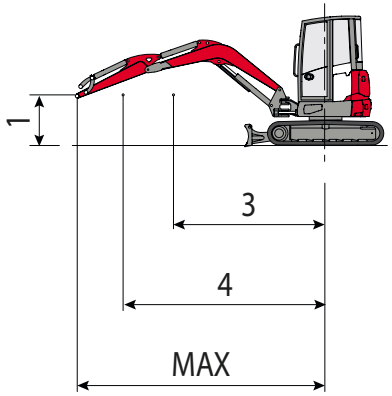

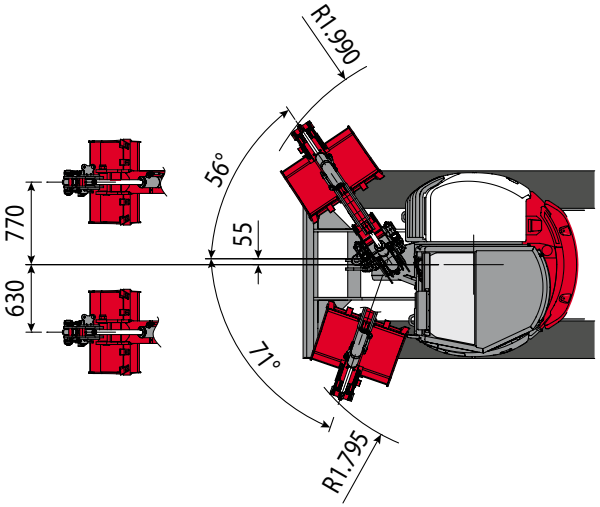

Spécifications techniques

MOTEUR		
Modèle	KUBOTA D1803-CR-T - STAGE 5	
Puissance max (2.300 rpm)	kW - HP	32,3 - 43,9
Cylindrée	cc	1.826
Nombre de cylindre	n°	3
Refroidissement	Liquide	
Consommation	lt/h	5,4
Alternateur	V (A)	12 (70)
Batterie	V (Ah)	12 (75)

COMMANDES	
Bras, balancier, godet et rotation tourelle	2 Joysticks servocommandés
Mouvement chenilles	2 leviers servocommandés
Lame de comblement	Levier servocommandé
Circuit auxiliaire de débit prioritaire avec retenue AUX 1 (simple ou double effet)	Par potentiomètre sur Joystick droit
Circuit auxiliaire AUX 2 (double effet)	Par potentiomètre sur Joystick droit
Inclinaison	Par potentiomètre sur Joystick gauche

INSTALLATION HYDRAULIQUE		
Type de pompe	Load Sensing centre fermé avec distributeur “Flow Sharing”	
Cylindrée pompe	cc	53,7 + 11,2
Débit pompe	lt/min	107 + 22,3
Pression d’utilisation max	bar	280
Ligne auxiliaire : Débit max Pression max	lt/min bar	60 (200) 60/43 (280)
Pompe type	1 pompe hydraulique LS debit variable à contrôle electronique + 1 pompe à engrenages	

RAVITAILLEMENTS		
Réservoir gasoil	lt	60
Réservoir huile hydraulique	lt	50
Capacité circuit hydraulique	lt	65
Capacité système refroidissement	lt	9
Huile moteur	lt	7

Spécifications techniques

PERFORMANCES		
Profondeur max. d'excavation bras standard (bras en option)	mm	3.085 (3.335)
Hauteur max. de déchargement avec bras	mm	3.660 (3.820)
Effort à la dent (bras standard) ISO 6015	daN	4.300
Effort au balancier (bras standard) ISO 6015	daN	2.200
Force de traction	daN	4.260
Pression spécifique au sol	kg/cm²	0,31
Pente max. franchissable	60% - 30°	

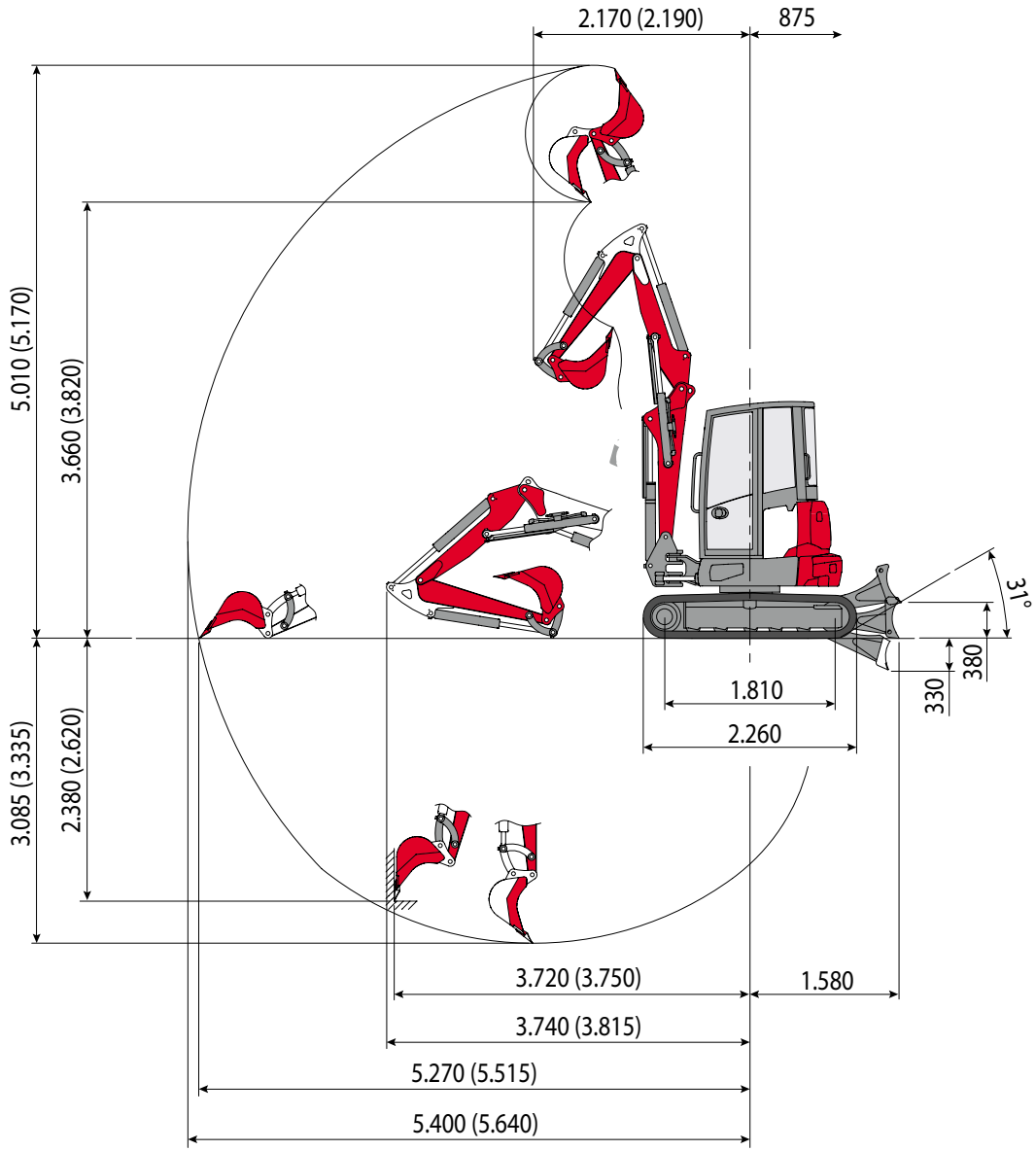

Balancier standard L=1.400
(Balancier en option L=1.650)

Les illustrations peuvent montrer des équipements non-standard. Les caractéristiques techniques n'engagent pas la société et peuvent être modifiées sans préavis.

COLTRAX® CX49

Spécifications techniques

POIDS		
Poids de transport avec cabine (sans godet ni opérateur)	kg	4.800
Poids opérationnel ISO 6016 avec cabine (avec godet 75 kg et opérateur 75 kg)	kg	4.950
Vitesse de translation (AUTO TWO SPEED)	km/h	1a : 0 ÷ 2,6 2a : 0 ÷ 4,5
Vitesse de rotation	rpm	10,5

CAPACITÉ DE LEVAGE

Ouverture du bras mesuré à partir du centre de rotation (m)
Capacité de levage (kg) calculée à 1,0 m de hauteur du sol

	3	4	MAX
Frontal et lame de comblement baissée	*1.830	*1.280	*1.090
Frontal et lame de comblement soulevée	1.260	820	610
Latéral	930	620	460

* Indique la limite de charge hydraulique.

La capacité de levage est basée sur la norme ISO 10567 et elle ne doit pas dépasser 75% de la charge statique de basculement ou 87% de la capacité de levage hydraulique de la machine.

DIMENSIONS		
Largeur maximale	mm	1.900
Hauteur totale	mm	2.570
Rayon de rotation postérieur	mm	950
Longueur bras d'excavation standard (bras en option)	mm	1.500 (1.750)
Largeur chenilles	mm	400
Nombre galets (chaque côté)	n°	5/1

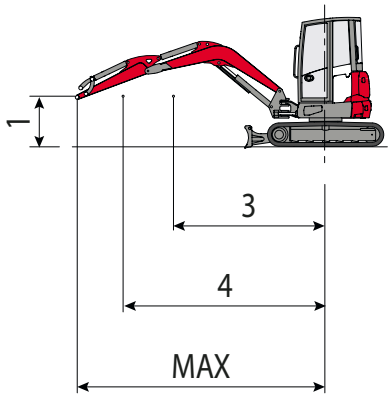

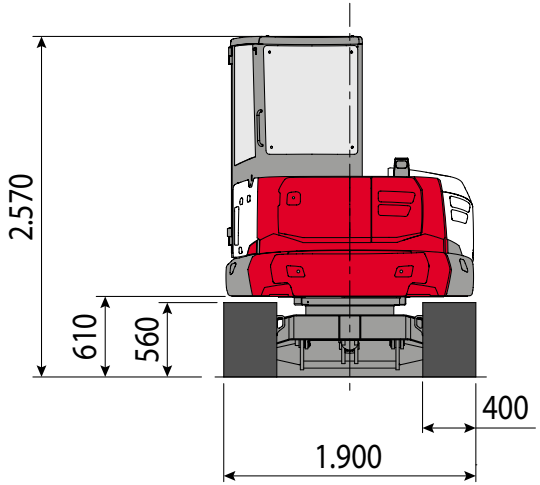

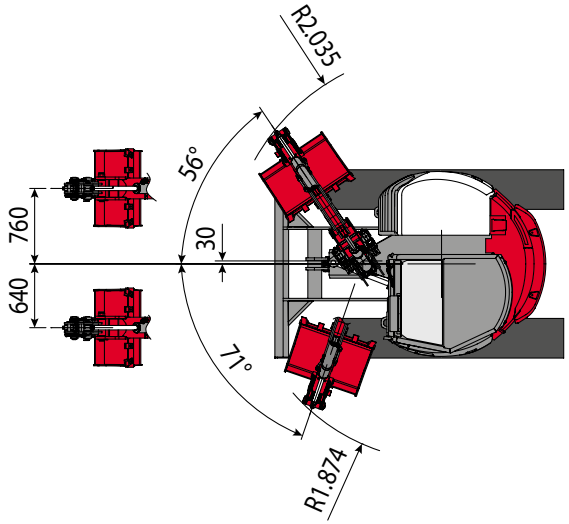

Spécifications techniques

MOTEUR		
Modèle	KUBOTA D2403-CR-T-STAGE 5	
Puissance max (2.300 rpm)	kW - HP	42,6 - 57,9
Cylindrée	cc	2.434
Nombre de cylindre	n°	4
Refroidissement	Liquide	
Consommation	lt/h	6,9
Alternateur	V (A)	12 (70)
Batterie	V (Ah)	12 (100)

COMMANDES	
Bras, balancier, godet et rotation tourelle	2 Joysticks servocommandés
Mouvement chenilles	2 leviers servocommandés
Lame de comblement	Levier servocommandé
Circuit auxiliaire de débit prioritaire avec retenue AUX 1 (simple ou double effet)	Par potentiomètre sur Joystick droit
Circuit auxiliaire AUX 2 (double effet)	Par potentiomètre sur Joystick droit
Inclinaison	Par potentiomètre sur Joystick gauche

INSTALLATION HYDRAULIQUE		
Type de pompe	Load Sensing centre fermé avec distributeur “Flow Sharing”	
Cylindrée pompe	cc	65 + 14,5
Débit pompe	lt/min	129 + 28,8
Pression d’utilisation max	bar	280
Ligne auxiliaire : Débit max Pression max	lt/min bar	70 (200) 60/43 (280)
Pompe type	1 pompe hydraulique LS debit variable à contrôle electronique + 1 pompe à engrenages	

RAVITAILLEMENTS		
Réservoir gasoil	lt	75
Réservoir huile hydraulique	lt	65
Capacité circuit hydraulique	lt	85
Capacité système refroidissement	lt	11
Huile moteur	lt	9,5

Spécifications techniques

PERFORMANCES		
Profondeur max. d'excavation bras standard (bras en option)	mm	3.330 (3.580)
Hauteur max. de déchargement avec bras	mm	3.920 (4.080)
Effort à la dent (bras standard) ISO 6015	daN	4.300
Effort au balancier (bras standard) ISO 6015	daN	2.350
Force de traction	daN	5.420
Pression au sol avec chenilles en caoutchouc et canopy (avec cabine)	kg/cm²	0,29
Pente max. franchissable	60% - 30°	

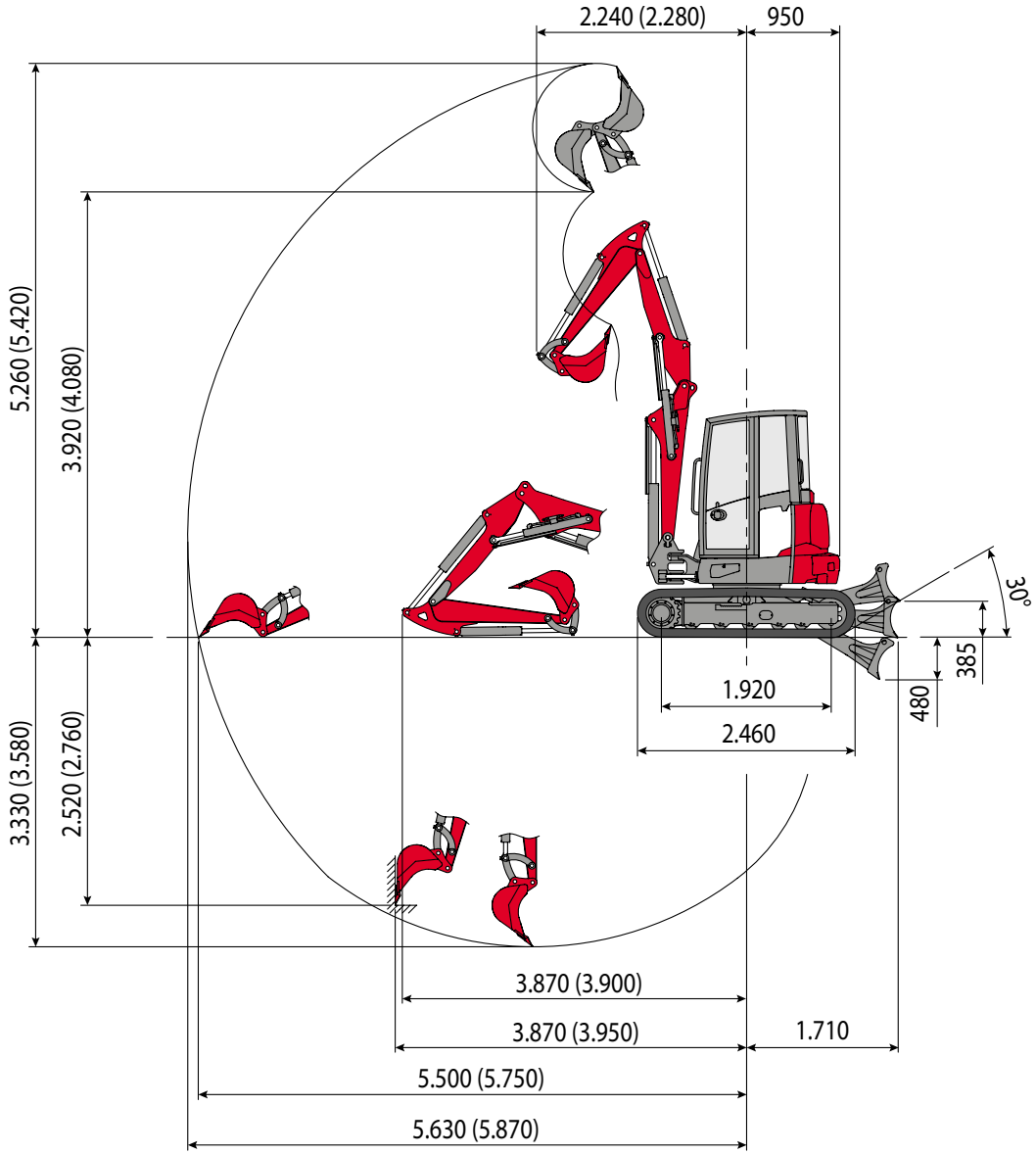

Balancier standard L=1.500
(Balancier en option L=1.750)

Les illustrations peuvent montrer des équipements non-standard. Les caractéristiques techniques n'engagent pas la société et peuvent être modifiées sans préavis.

© Conception-Réalisation LaFreshCom - Photos de Andrea et Stuart Monk provenant de Adobe Stock